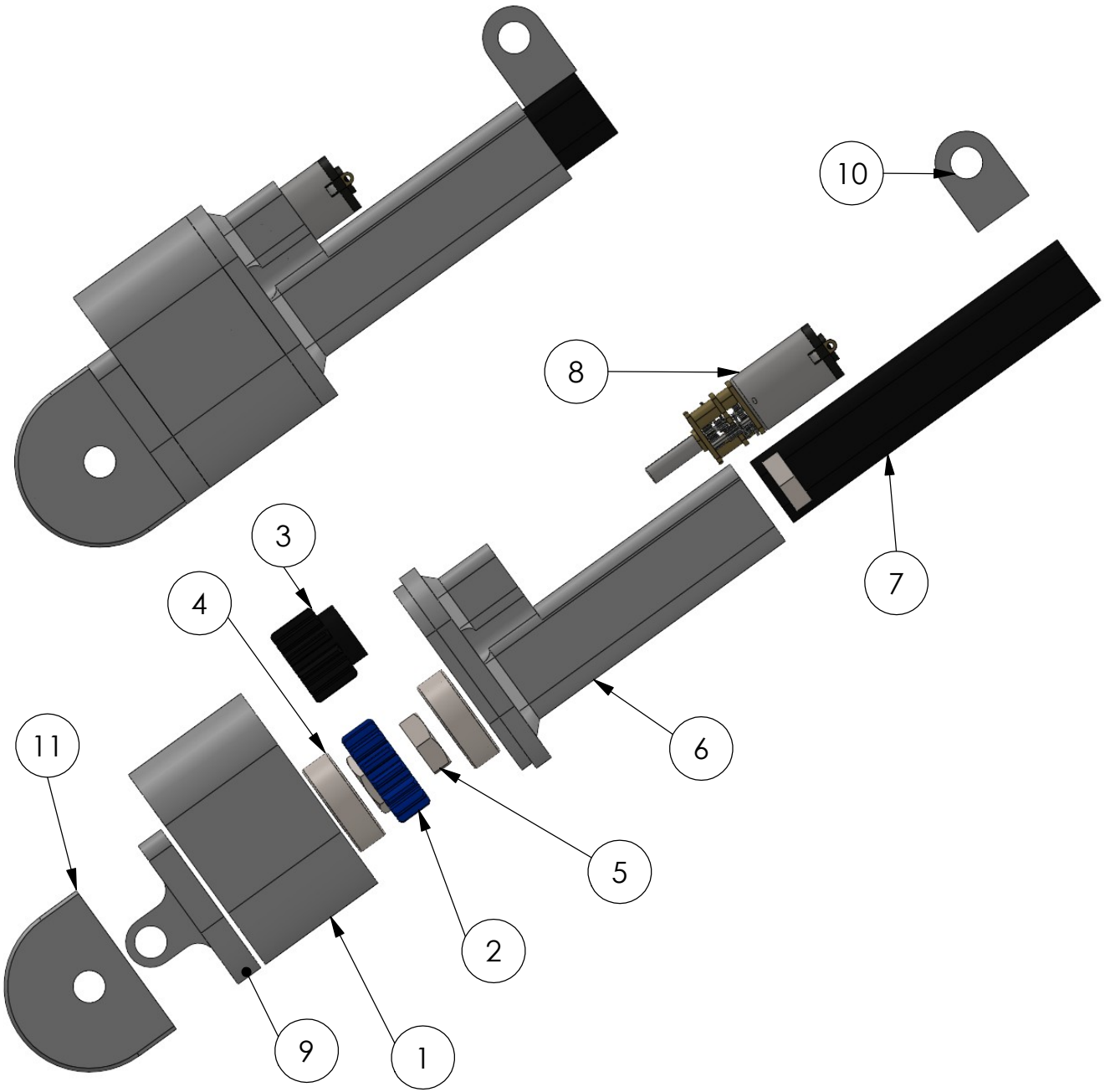

10	eje	1
1	cubierta_inferior_actuador	1
2	engranaje_tornillo	1
3	engranaje_motor	1
4	rodamiento	2
5	tuerca M5	3
6	cubierta_superior_actuador	1
7	vástago	1
8	N20 DC MOTOR.step	1
9	eje_actuador	1
10	conector_superior	1
11	eje_limitador	1

MATERIAL: PLA

GESTIÓN: 2025

ELABORADO POR:
Alvaro Jhonny Ortega Quispe

TITULO
ACTUADOR LINEAL

DIBUJO
COMPONENTES

A4

ESCALA:1:1

HOJA 1 DE 5

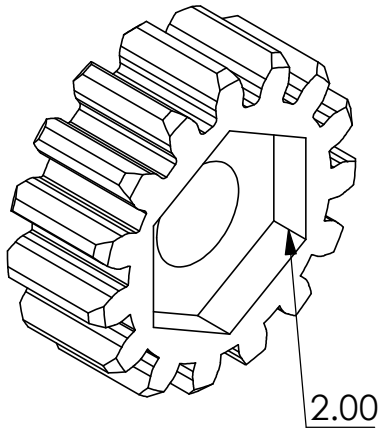

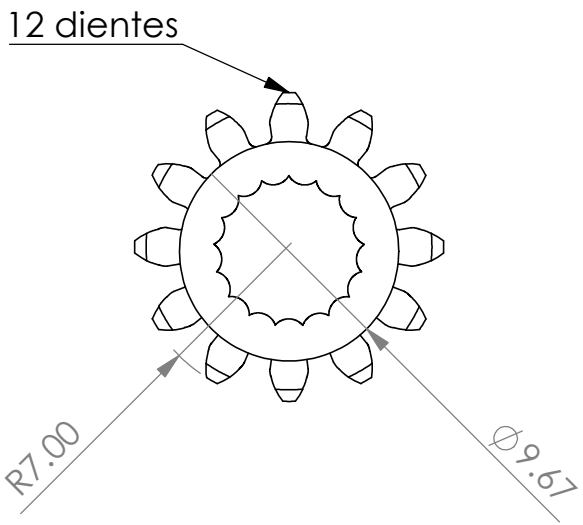

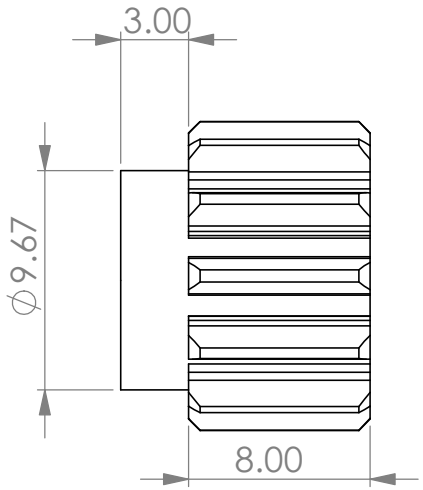

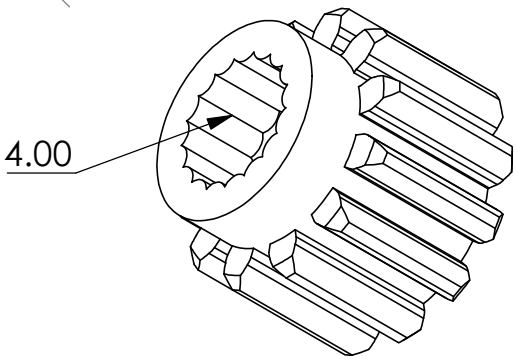

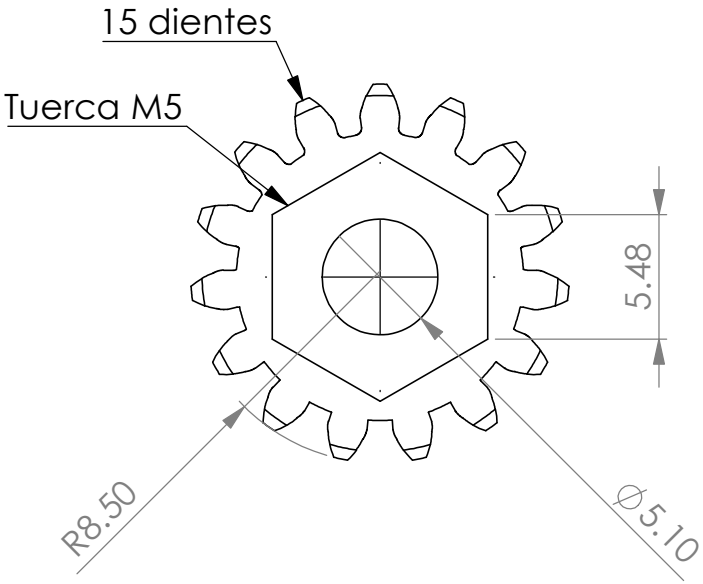

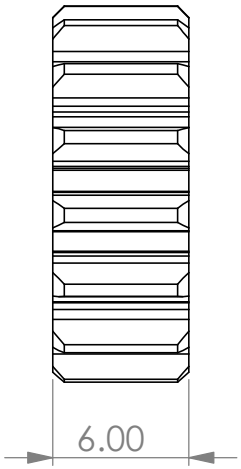

MATERIAL:	PLA	GESTIÓN:	2025
ELABORADO POR: Alvaro Jhonny Ortega Quispe			
TITULO: ACTUADOR LINEAL			
DIBUJO: ENGRANAJES			A4
ESCALA:3:1		HOJA 2 DE 5	

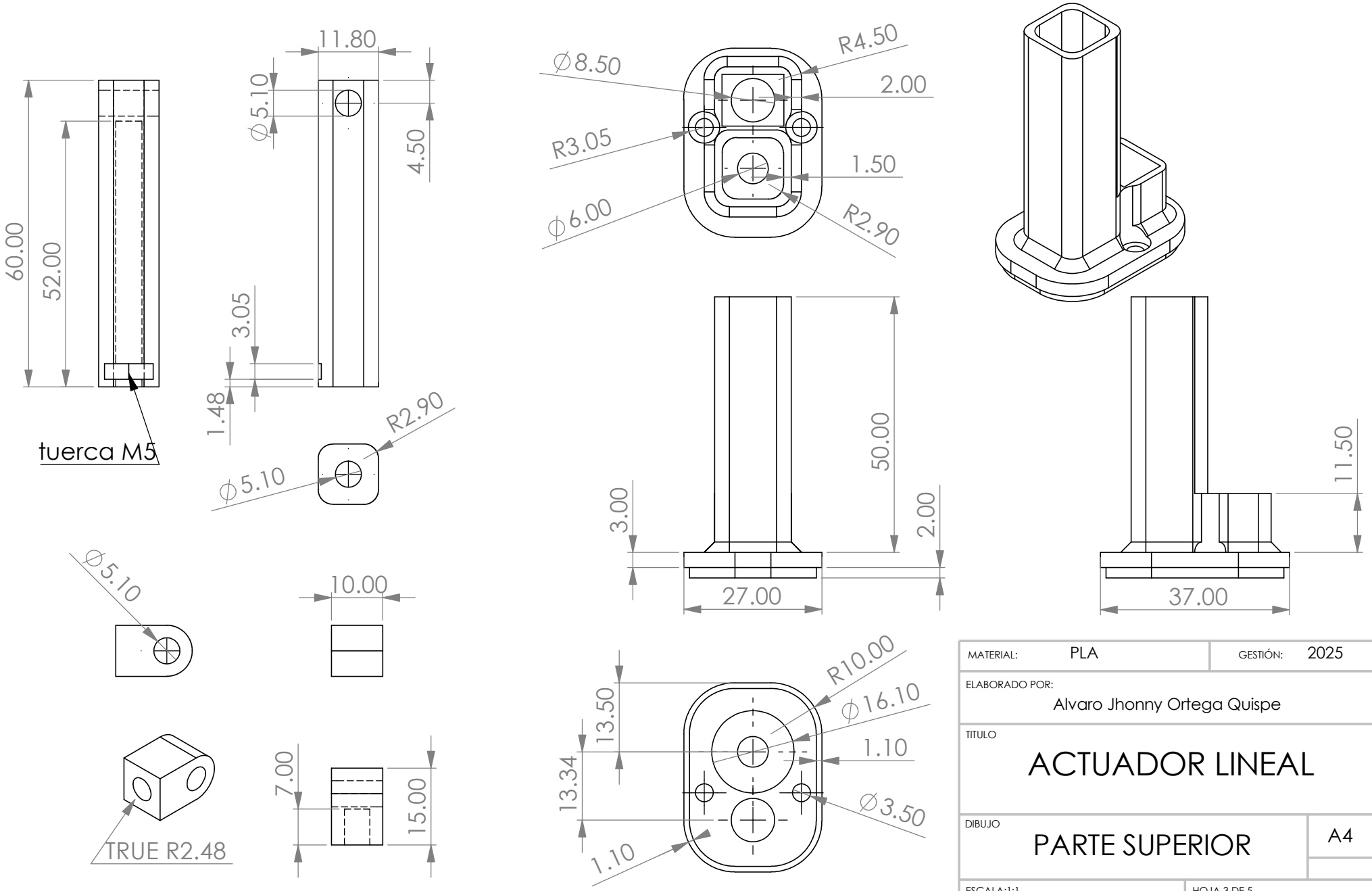

MATERIAL:	PLA	GESTIÓN:	2025
ELABORADO POR:	Alvaro Jhonny Ortega Quispe		
TITULO	ACTUADOR LINEAL		
DIBUJO	PARTE SUPERIOR		A4
ESCALA:1:1		HOJA 3 DE 5	

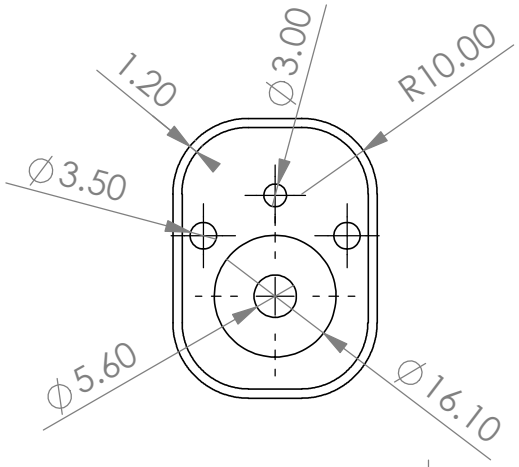

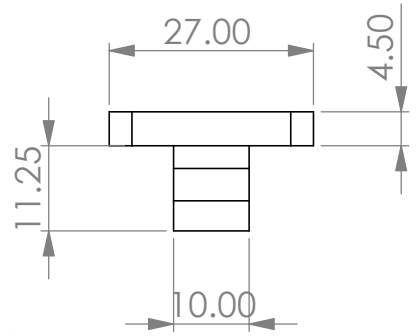

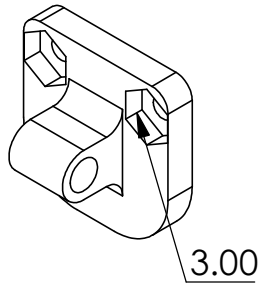

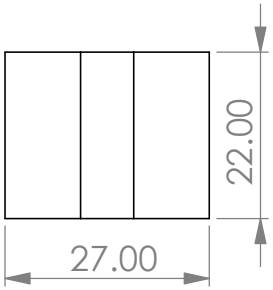

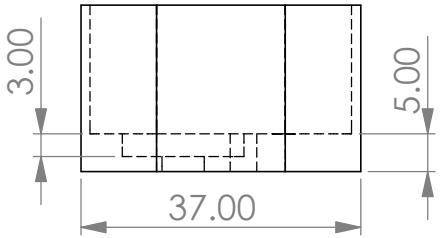

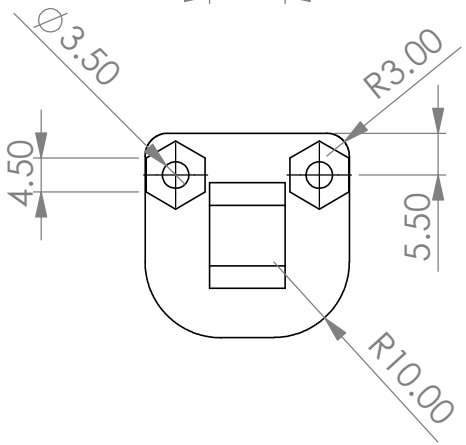

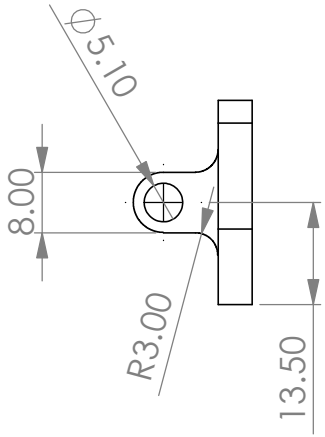

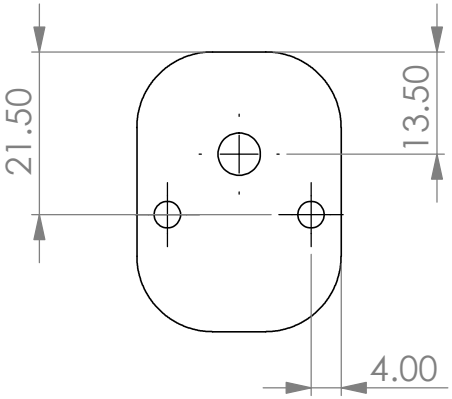

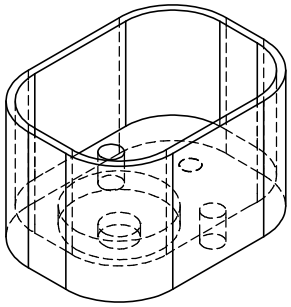

MATERIAL:	PLA	GESTIÓN:	2025
ELABORADO POR: Alvaro Jhonny Ortega Quispe			
TITULO: ACTUADOR LINEAL			
DIBUJO: PARTE INFERIOR			A4
ESCALA:1:1		HOJA 4 DE 5	

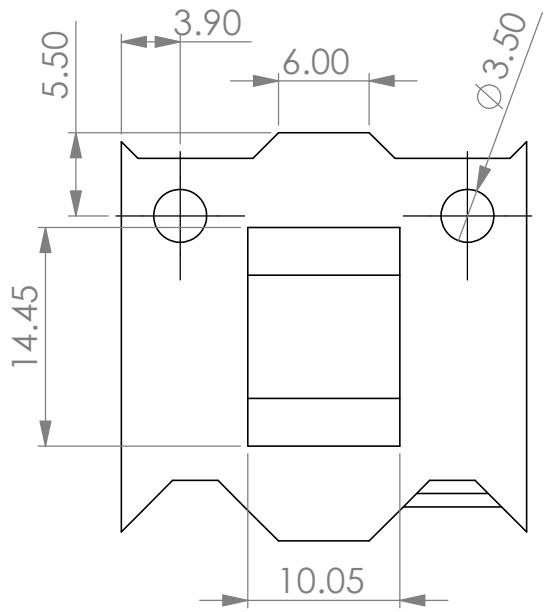

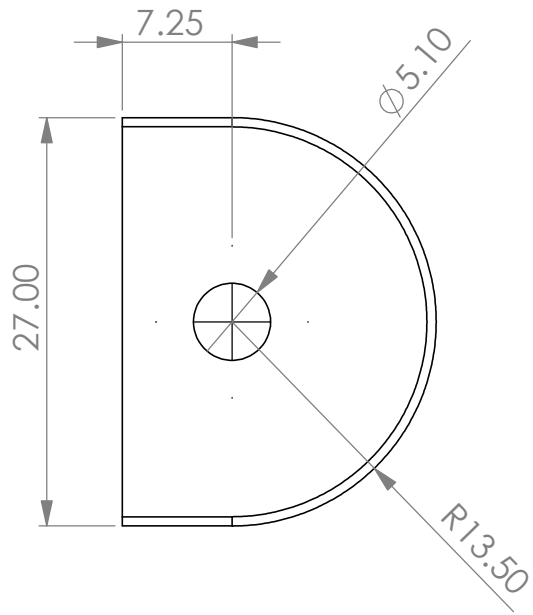

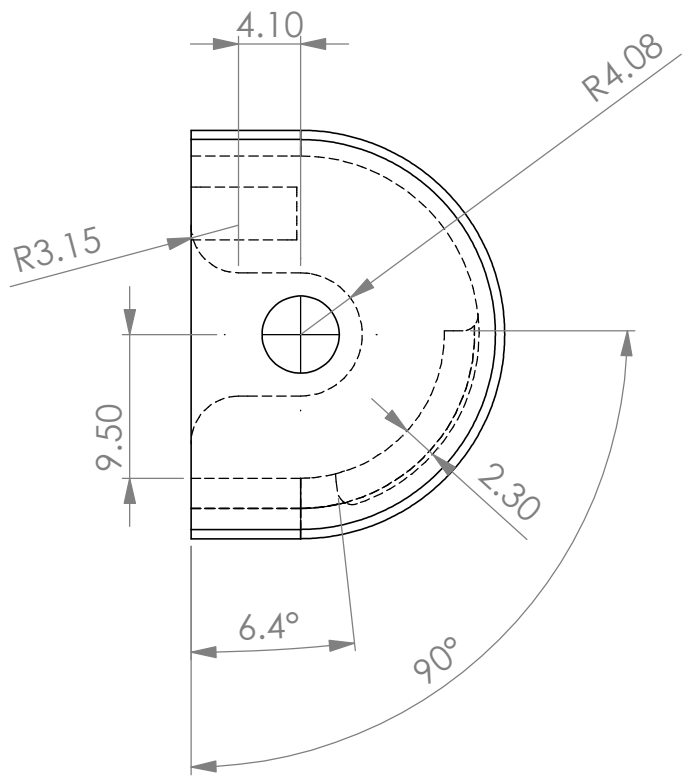

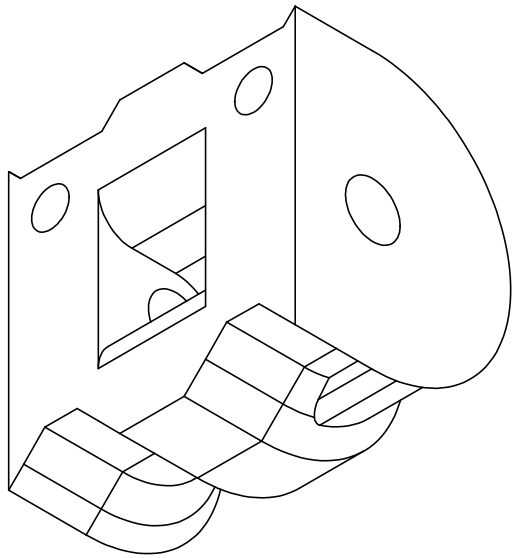

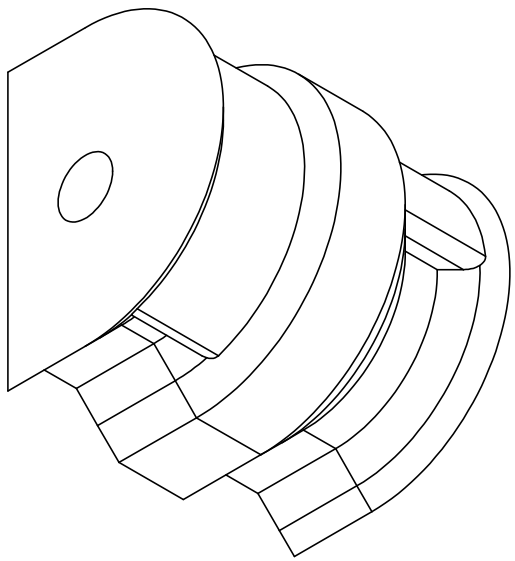

MATERIAL:	PLA	GESTIÓN:	2025
ELABORADO POR: Alvaro Jhonny Ortega Quispe			
TITULO: ACTUADOR LINEAL			
DIBUJO: DETECTOR DE LIMITES			A4
ESCALA:2:1		HOJA 5 DE 5	